NEOLUX®
GERMAN TECHNOLOGY

Standard 60/55 W 12 V P43t

Lâmpadas de carro da NEOLUX garantem que as estradas à frente sejam bem iluminadas e visíveis para outros.

N472

Áreas de aplicação

- Farol

N472

N472-01B

Informação de Produto	
Aplicação (Categoria e Produto específico)	Halogen headlight lamp

Dados Elétricos	
Entrada de energia	75 W
Teste de tensão	13,2 V
Tensão nominal	12 V

Dados fotométricos	
Fluxo luminoso nominal	1650/1000 lm
Tolerância do fluxo luminoso	±12 %

Physical Attributes & Dimensions	
Diâmetro	17.0 mm
Peso do produto	23.70 g
Comprimento	82.0 mm
Base da lâmpada	P43t
Diâmetro	17.0 mm

Espectativa de Vida	
Lifespan Tc	500 hr
Lifespan B3	250 hr

Atributos	
Tecnologia	Lâmpada halógena

Normas e Certificações	
Categoria ECE	H4
Padrão britânico	472

Dados logísticos	
Referência do pedido	N472

Informações Ambientais e Regulamentares	
Identificador primário do artigo	4008321771216 | 4008321756756 | 4052899198562
Lista de candidatos substância 1	Nenhuma substância declarável contida
Número da declaração no banco de dados SCIP	Nenhuma substância declarável contida

Packaging Information

Packaging description NEOLUX	EAN	Packaging type	Amount of article
N472	4008321756756	FOLDING BOX	1
N472-01B	4008321771216	BLISTER	1

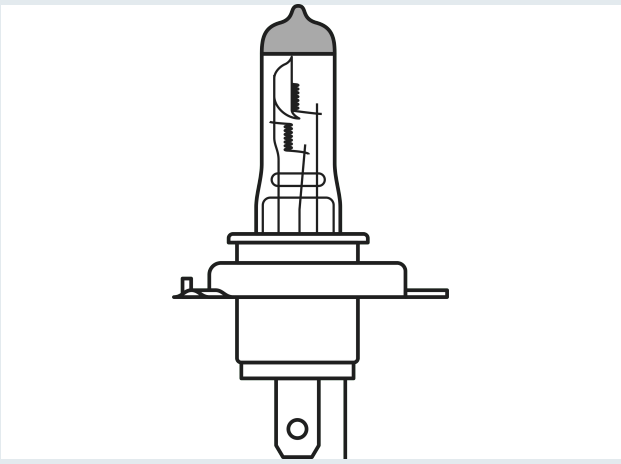

NEOLUX Automotive Lighting
OSRAM GmbH

Marcel-Breuer-Str 4
80807 Munich, Germany

Phone +49 89 6213-0
Fax +49 89 6213-2020

www.neolux-lighting.com

—