NEOLUX®
GERMAN TECHNOLOGY

Extra Lifetime 55 W 12 V P14.5s

Samochodowe źródła światła NEOLUX zapewniają dobrze oświetloną drogę i widoczność dla innych użytkowników.

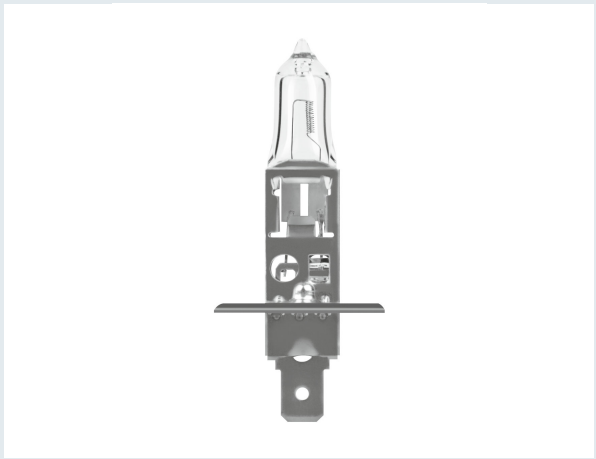

N448LL

Korzyści ze stosowania produktu
- Dłuższe cykle wymiany
- Nie wymaga konserwacji
- Odpowiednie dla większości reflektorów głównych
- Przystępne cenowo
- Zwiększony komfort

Cechy produktu
- Dłuższe cykle wymiany
- Trwalsze
- Homologacja ECE
- Wysoka i niezawodna jakość dzięki niemieckiej technologii
- Znormalizowane osiągi

Obszar zastosowań
- Reflektory przednie

N448LL-2SCB

Informacje o produkcie	
Zastosowanie (specyfikacja produktu)	Halogenowe źródła światła

Dane elektryczne	
Moc wejściowa	68 W
Napięcie probiercze (pomiarowe)	13,2 V
Moc znamionowa	55,00 W
Napięcie nominalne	12,0 V

Dane fotometryczne	
Temperatura barwowa	3200 K
Strumień świetlny	1550 lm
Strumień świetlny, tolerancja	±15 %

Wymiary i waga	
Masa produktu	6,30 g
Długość	67,0 mm
Średnica	9 mm

Trwałość	
Trwałość Tc	650 h
Trwałość B3	400 h

Dodatkowe dane produktu	
Trzonek (standardowe rozwiązanie)	P14.5s

Możliwości	
Technologia	lampa halogenowa

Certyfikaty i Normy	
Kategoria ECE	H1

Dane logistyczne	
Oznaczenie produktu	N448LL

Environmental information	
Date of Declaration	06-03-2024
Primary Article Identifier	4052899276123 | 4052899500938 | 4052899995673 | 4052899995390 | 4055462301710
Candidate List Substance 1	No declarable substances contained
Declaration No. in SCIP database	In work

Packaging Information

Packaging description NEOLUX	EAN	Packaging type	Amount of article
N448LL-2SCB	4052899500938	Opakowanie kartonowe	2

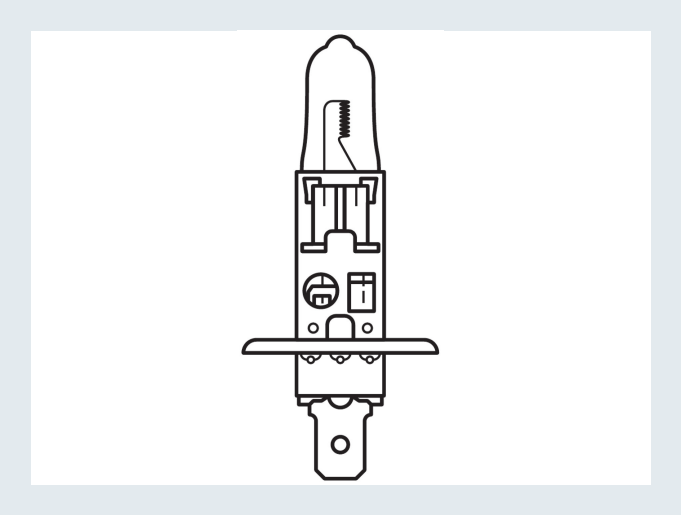

NEOLUX®
GERMAN TECHNOLOGY

NEOLUX Automotive Lighting
OSRAM GmbH

Marcel-Breuer-Str 4
80807 Munich, Germany

Phone +49 89 6213-0
Fax +49 89 6213-2020

www.neolux-lighting.com